第27回

黒部中央ロータリー杯少年サッカー大会
小学生の部（第２７回）

日　時　　２０２２年 １０月 ８日（土）・９日（日）

場　所　　黒部市宇奈月町中の口緑地公園運動広場

主　催　　黒部中央ロータリークラブ

後　援　　黒部市・黒部市教育委員会
　　北日本新聞社

黒部中央ロータリー杯少年サッカー大会

小学生の部 （第27回大会） 開催要項

1．目　　的　　優秀なチームを招き、競技を通じて少年サッカーの競技の向上を図るとともに、各チームとの交流親睦を深めることを目的とする。

2．主　　催　　黒部中央ロータリークラブ

3．後　　援　　黒部市教育委員会

4．大会日程　　令和 4年 10月 8日（土） ～ 9日（日）

5．会　　場　　・黒部市宇奈月町中の口緑地公園運動広場
（開会式時間）　各チームプラカードの持参をお願いします。　開会式　9日 全日程終了後

6．参加チーム　　20 チーム

7．参加資格　　小学生6年生以下で編成されたチーム。
スポーツ障害保険に加入していること。

8．表彰対象　　優　　勝　　メダル、賞状、 トロフィー、優勝カップ・優勝旗（持ち回り）
準 優 勝　　メダル、賞状、 トロフィー、
３　　位　　メダル、賞状、 トロフィー、
その他

9．試合規則　　① 令和 4年度日本サッカー協会競技規則に順ずる。
② 選手交代人数は自由とします。

10．試合方法　　今大会は、8人制で行ないます。
1日目に予選リーグ、2日目に決勝・ファイト賞トーナメント、5位リーグを行う。
トーナメントにおいて、時間内に勝敗が決しない場合は、PK戦を行う。
PKにおいて3名でも決しない場合は、4人目以降をサドンデスで行う。
決勝戦のみ、延長（5－2－5）を行い、決しない場合PK戦を行う。
リーグ戦においては、勝点（勝ち3 引分け1 負け0）の合計で順位を決定する。
ただし、勝点が同じ場合は、1. 得失点差 2. 得点 3. 失点 4. 抽選の優先順位により順位を決定する。

11．試合時間　　30分ゲーム （15－5－15）

12．ユニホーム　　異色のもの2着を用意すること。
（各チームの毎試合前に代表者は対戦相手のユニホームを確認しあう事）

13．審 判 員　　全試合 1審制で行います。 主審必ず審判服を着用すること。

14．そ の 他　　・試合中に発生した負傷等は、大会本部で応急手当は行いますが、その後の治療に関してはチームの責任において行って下さい。

・テント、トイレ、練習の場所など、各会場責任者の指示に従って下さい。
また、ゴミ等はすべて持ち帰って下さい。

・メダルは13人までとしますが、追加必要のチームは申し出て下さい。（実費です）

・審判につきましては、各チームのご協力お願いします。

・大会参加チームは、選手、指導者及び観戦者の健康チェックを行って下さい。

・チーム所属の選手、指導者がコロナウイルスに感染した場合は、参加を辞退いただく場合があります。

予 選 リ ー グ 表
10月 8日(土)

Aリーグ	GRANZAS	FC滑川	水橋FC	みなみFC	呉羽ﾌｫｰﾗｽ	勝点	得点	失点	差	順位
GRANZAS		{ ‾ _ }	{ ‾ _ }	{ ‾ _ }	{ ‾ _ }					
FC滑川	{ ‾ _ }		{ ‾ _ }	{ ‾ _ }	{ ‾ _ }					
水橋FC	{ ‾ _ }	{ ‾ _ }		{ ‾ _ }	{ ‾ _ }					
みなみFC	{ ‾ _ }	{ ‾ _ }	{ ‾ _ }		{ ‾ _ }					
呉羽ﾌｫｰﾗｽ	{ ‾ _ }	{ ‾ _ }	{ ‾ _ }	{ ‾ _ }						

Bリーグ	宇奈月	黒部中央U11	スペランザ	JKキッズ	JSC TOYAMA	勝点	得点	失点	差	順位
宇奈月		{ ‾ _ }	{ ‾ _ }	{ ‾ _ }	{ ‾ _ }					
黒部中央U11	{ ‾ _ }		{ ‾ _ }	{ ‾ _ }	{ ‾ _ }					
スペランザ	{ ‾ _ }	{ ‾ _ }		{ ‾ _ }	{ ‾ _ }					
JKキッズ	{ ‾ _ }	{ ‾ _ }	{ ‾ _ }		{ ‾ _ }					
JSC TOYAMA	{ ‾ _ }	{ ‾ _ }	{ ‾ _ }	{ ‾ _ }						

Cリーグ	住吉	富山中央	ﾌﾞﾙｰｿｯｸｽ	アルチ富山	アズー高岡	勝点	得点	失点	差	順位
住吉		{ ‾ _ }	{ ‾ _ }	{ ‾ _ }	{ ‾ _ }					
富山中央	{ ‾ _ }		{ ‾ _ }	{ ‾ _ }	{ ‾ _ }					
ﾌﾞﾙｰｿｯｸｽ	{ ‾ _ }	{ ‾ _ }		{ ‾ _ }	{ ‾ _ }					
アルチ富山	{ ‾ _ }	{ ‾ _ }	{ ‾ _ }		{ ‾ _ }					
アズー高岡	{ ‾ _ }	{ ‾ _ }	{ ‾ _ }	{ ‾ _ }						

Dリーグ	ﾌﾟﾘﾏｳﾞｪｰﾗ	黒部中央U12	マルーン	STG. takasei	小杉	勝点	得点	失点	差	順位
ﾌﾟﾘﾏｳﾞｪｰﾗ		{ ‾ _ }	{ ‾ _ }	{ ‾ _ }	{ ‾ _ }					
黒部中央U12	{ ‾ _ }		{ ‾ _ }	{ ‾ _ }	{ ‾ _ }					
マルーン	{ ‾ _ }	{ ‾ _ }		{ ‾ _ }	{ ‾ _ }					
STG. takasei	{ ‾ _ }	{ ‾ _ }	{ ‾ _ }		{ ‾ _ }					
小杉	{ ‾ _ }	{ ‾ _ }	{ ‾ _ }	{ ‾ _ }						

予 選 リ ー グ 試 合 予 定 表

10月　8日（土）

Aコート

	開始時間	対	戦		主 審
1	9:00	GRANZAS	対	FC滑川	呉羽ﾌｫｰﾗｽ
2	9:40	水橋FC	対	みなみFC	GRANZAS
3	10:20	呉羽ﾌｫｰﾗｽ	対	GRANZAS	水橋FC
4	11:00	FC滑川	対	水橋FC	呉羽ﾌｫｰﾗｽ
5	11:40	みなみFC	対	呉羽ﾌｫｰﾗｽ	FC滑川
6	12:20	GRANZAS	対	水橋FC	みなみFC
7	13:00	FC滑川	対	みなみFC	GRANZAS
8	13:40	呉羽ﾌｫｰﾗｽ	対	水橋FC	FC滑川
9	14:20	GRANZAS	対	みなみFC	水橋FC
10	15:00	呉羽ﾌｫｰﾗｽ	対	FC滑川	みなみFC

Bコート

	開始時間	対	戦		主 審
1	9:00	宇奈月	対	黒部中央U11	JSC TOYAMA
2	9:40	スペランザ	対	JKキッズ	宇奈月
3	10:20	JSC TOYAMA	対	宇奈月	スペランザ
4	11:00	黒部中央U11	対	スペランザ	JSC TOYAMA
5	11:40	JKキッズ	対	JSC TOYAMA	黒部中央U11
6	12:20	宇奈月	対	スペランザ	JKキッズ
7	13:00	黒部中央U11	対	JKキッズ	宇奈月
8	13:40	JSC TOYAMA	対	スペランザ	黒部中央U11
9	14:20	宇奈月	対	JKキッズ	スペランザ
10	15:00	JSC TOYAMA	対	黒部中央U11	JKキッズ

Cコート

	開始時間	対	戦		主 審
1	9:00	住吉	対	富山中央	アズー高岡
2	9:40	ﾌﾞﾙｰｿｯｸｽ	対	アルチ富山	住吉
3	10:20	アズー高岡	対	住吉	ﾌﾞﾙｰｿｯｸｽ
4	11:00	富山中央	対	ﾌﾞﾙｰｿｯｸｽ	アズー高岡
5	11:40	アルチ富山	対	アズー高岡	富山中央
6	12:20	住吉	対	ﾌﾞﾙｰｿｯｸｽ	アルチ富山
7	13:00	富山中央	対	アルチ富山	住吉
8	13:40	アズー高岡	対	ﾌﾞﾙｰｿｯｸｽ	富山中央
9	14:20	住吉	対	アルチ富山	ﾌﾞﾙｰｿｯｸｽ
10	15:00	アズー高岡	対	富山中央	アルチ富山

Dコート

	開始時間	対	戦		主 審
1	9:00	ﾌﾟﾘﾏｳﾞｪｰﾗ	対	黒部中央U12	小杉
2	9:40	マルーン	対	STG. takasei	ﾌﾟﾘﾏｳﾞｪｰﾗ
3	10:20	小杉	対	ﾌﾟﾘﾏｳﾞｪｰﾗ	マルーン
4	11:00	黒部中央U12	対	マルーン	小杉
5	11:40	STG. takasei	対	小杉	黒部中央U12
6	12:20	ﾌﾟﾘﾏｳﾞｪｰﾗ	対	マルーン	STG. takasei
7	13:00	黒部中央U12	対	STG. takasei	ﾌﾟﾘﾏｳﾞｪｰﾗ
8	13:40	小杉	対	マルーン	黒部中央U12
9	14:20	ﾌﾟﾘﾏｳﾞｪｰﾗ	対	STG. takasei	マルーン
10	15:00	小杉	対	黒部中央U12	STG. takasei

第27回黒部中央ロータリー杯少年サッカー大会

10月　9日（日）

決勝トーナメント

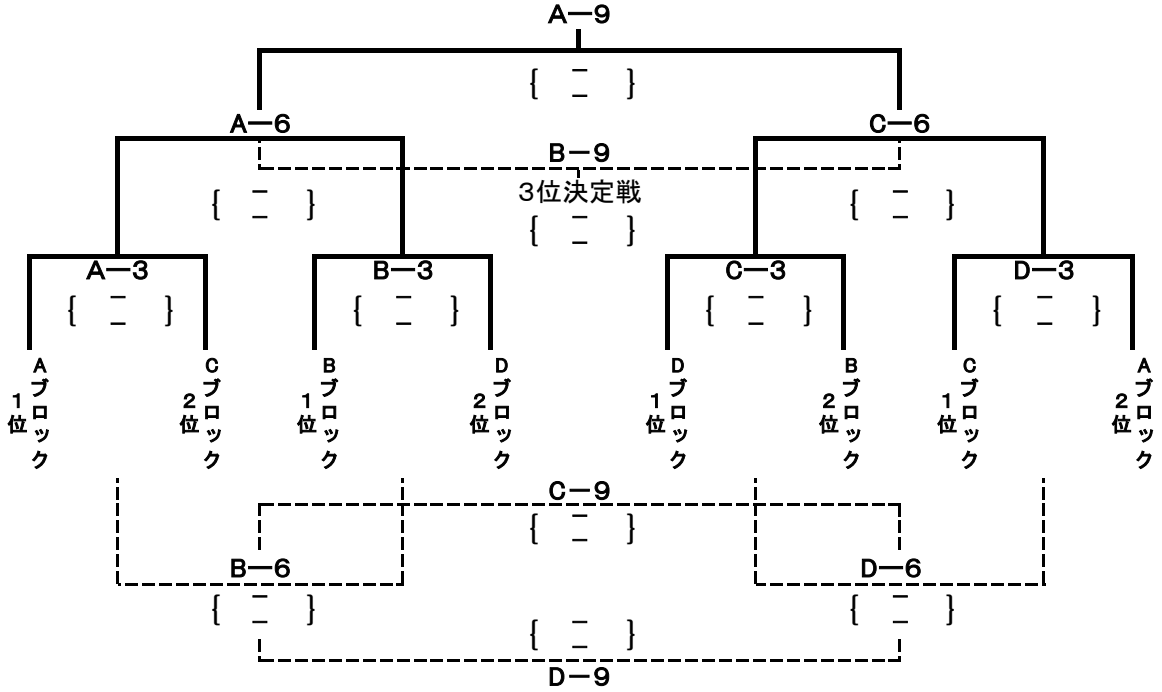

ファイト賞トーナメント

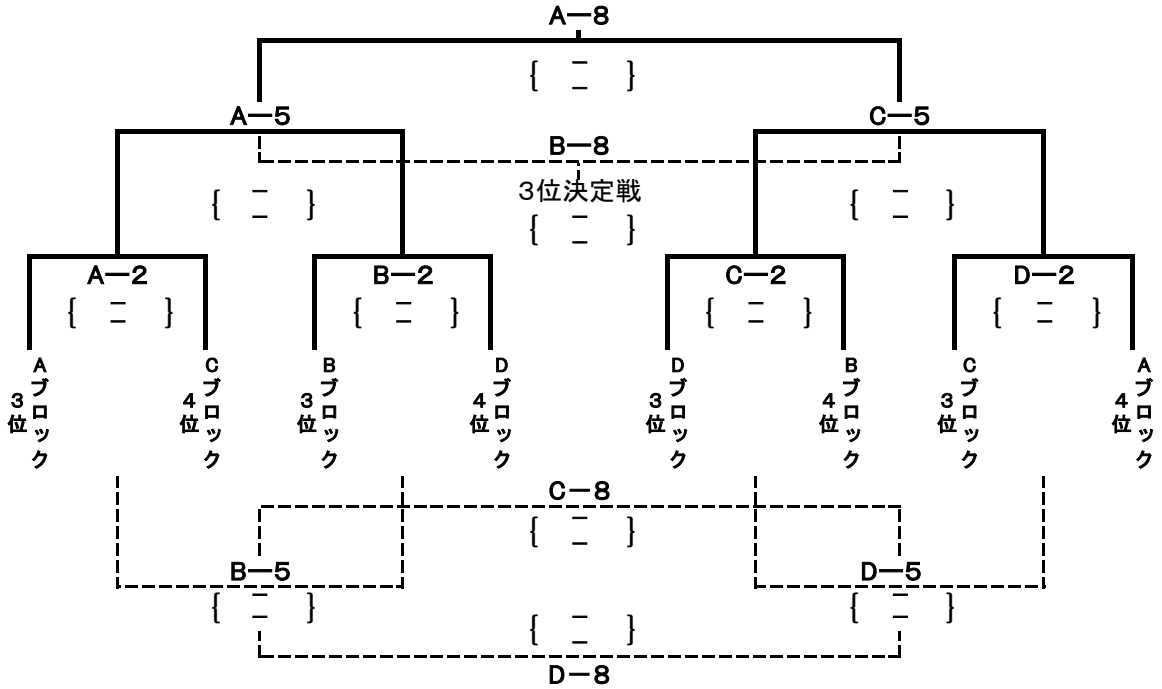

	Aブロック5位	Bブロック5位	Cブロック5位	Dブロック5位	勝点	得点	失点	差	順位
Aブロック5位									
Bブロック5位									
Cブロック5位									
Dブロック5位									

決勝・ファイト賞トーナメント表

10月　9日（日）

Aコート

	開始時間	対　　戦			主　審
1	9:00	**Aブロック5位**	対	**Bブロック5位**	**Aブロック5位**
2	9:40	Aブロック3位	対	Cブロック4位	Aブロック1位
3	10:20	Aブロック1位	対	Cブロック2位	A―2の勝者
4	11:00		対		
5	11:40	A-2勝者	対	B-2勝者	A―3の敗者
6	12:20	A-3勝者	対	B-3勝者	A―5の敗者
7	13:00		対		
8	13:40	A-5勝者	対	C-5勝者	A―6の勝者
9	14:20	A-6勝者	対	C-6勝者	A―8の勝者

Bコート

	開始時間	対　　戦			主　審
1	9:00	**Cブロック5位**	対	**Dブロック5位**	**Cブロック5位**
2	9:40	Bブロック3位	対	Dブロック4位	Bブロック1位
3	10:20	Bブロック1位	対	Dブロック2位	B―2の勝者
4	11:00				
5	11:40	A-1敗者	対	B-1敗者	B―3の敗者
6	12:20	A-2敗者	対	B-2敗者	B―5の敗者
7	13:00				
8	13:40	A-5敗者	対	C-5敗者	B―6の勝者
9	14:20	A-6敗者	対	C-6敗者	B―8の勝者

Cコート

	開始時間	対　　戦			主　審
1	9:00				
2	9:40	Dブロック3位	対	Bブロック4位	Dブロック1位
3	10:20	Dブロック1位	対	Bブロック2位	C―2の勝者
4	11:00	**Aブロック5位**	対	**Cブロック5位**	**Aブロック5位**
5	11:40	C-1勝者	対	D-1勝者	C―3の敗者
6	12:20	C-2勝者	対	D-2勝者	C―5の敗者
7	13:00	**Aブロック5位**	対	**Dブロック5位**	**Dブロック5位**
8	13:40	B-5勝者	対	D-5勝者	C―6の勝者
9	14:20	B-6勝者	対	D-6勝者	C―8の勝者

Dコート

	開始時間	対　　戦			主　審
1	9:00				
2	9:40	Cブロック3位	対	Aブロック4位	Cブロック1位
3	10:20	Cブロック1位	対	Aブロック2位	D―2の勝者
4	11:00	**Bブロック5位**	対	**Dブロック5位**	**Bブロック5位**
5	11:40	C-1敗者	対	D-1敗者	D―3の敗者
6	12:20	C-2敗者	対	D-2敗者	D―5の敗者
7	13:00	**Bブロック5位**	対	**Cブロック5位**	**Cブロック5位**
8	13:40	B-5敗者	対	D-5者	D―6の勝者

9	14:20	B-6敗者	対	D-6敗者	D―8の勝者

【 年 度 別 成 績 表 】
《 小学生の部 》

第 1 回　（平成8年度）
◎参加チーム〔4チーム〕
・優　勝　　三日市サッカースポーツ少年団
・次　勝　　石田サッカースポーツ少年団
・３　位　　黒部中央サッカースポーツ少年団

第 2 回　（平成9年度）
◎参加チーム〔4チーム〕
・優　勝　　三日市サッカースポーツ少年団
・次　勝　　石田サッカースポーツ少年団
・３　位　　東布施サッカースポーツ少年団

第 3 回　（平成10年度）
◎参加チーム〔5チーム〕
・優　勝　　アマレーラ黒部
・次　勝　　東安居サッカースポーツ少年団
・３　位　　上市サッカースポーツ少年団

第 4 回　（平成11年度）
◎参加チーム〔4チーム〕
・優　勝　　ヴィテス滑川 F.C.
・次　勝　　三日市サッカースポーツ少年団
・３　位　　上市サッカースポーツ少年団

第 5 回　（平成12年度）
◎参加チーム〔9チーム〕
・優　勝　　泊サッカースポーツ少年団
・次　勝　　黒部中央サッカースポーツ少年団
・３　位　　桃李サッカースポーツ少年団
・ﾌｧｲﾄ賞　　アマレーラ黒部

第 6 回　（平成13年度）
◎参加チーム〔9チーム〕
・優　勝　　泊サッカースポーツ少年団
・次　勝　　黒部中央サッカースポーツ少年団
・３　位　　アマレーラ黒部
・ﾌｧｲﾄ賞　　入善小サッカースポーツ少年団

第 7 回　（平成14年度）
◎参加チーム〔9チーム〕
・優　勝　　アマレーラ黒部
・次　勝　　黒部中央サッカースポーツ少年団
・３　位　　桃李サッカースポーツ少年団
・ﾌｧｲﾄ賞　　入善小サッカースポーツ少年団

第 8 回　（平成15年度）
◎参加チーム〔8チーム〕
・優　勝　　黒部中央サッカースポーツ少年団
・次　勝　　三日市サッカースポーツ少年団
・３　位　　桃李サッカースポーツ少年団
・ﾌｧｲﾄ賞　　アマレーラ黒部

平成15年12月7日

サッカーゴール　（1セット）
ゴールネット　（1　張）
サッカーベンチ　（2セット）
コーナーフラッグ　（1セット）
得 点 板　（1　基）
☆　以上を黒部市へ寄贈　☆

第 9 回　（平成16年度）
◎参加チーム〔8チーム〕
・優　勝　　アマレーラ黒部 F.C.
・次　勝　　桃李サッカースポーツ少年団
・３　位　　上青サッカースポーツ少年団
・ﾌｧｲﾄ賞　　TOMARI　F.C.

第 10 回記念大会　（平成17年度）
◎参加チーム〔9チーム〕
・優　勝　　黒部中央サッカースポーツ少年団
・次　勝　　入善小サッカースポーツ少年団
・３　位　　アマレーラ黒部 F.C.
・ﾌｧｲﾄ賞　　TOMARI　F.C.

第 11 回（平成18年度）
◎参加チーム〔16チーム〕
・優　勝　　F.C.ひがしジュニア
・次　勝　　アマレーラ黒部FC
・３　位　　黒部中央サッカースポーツ少年団
・ﾌｧｲﾄ賞1位 呉羽FCフォーラス
・ﾌｧｲﾄ賞2位 入善小サッカースポーツ少年団

第 12 回（平成19年度）
◎参加チーム〔16チーム〕
・優　勝　　富山北F.C.ジュニア
・次　勝　　黒部中央サッカースポーツ少年団
・３　位　　F.C.ひがしジュニア
・ﾌｧｲﾄ賞1位　アマレーラ黒部FC
・ﾌｧｲﾄ賞2位　T.ボレアーレ道下

第 13 回（平成20年度）
◎参加チーム〔16チーム〕
・優　勝　　F.C.ひがしジュニア
・次　勝　　大門少年サッカークラブ
・３　位　　富山北F.C.ジュニア
・ﾌｧｲﾄ賞1位 FCマルーン
・ﾌｧｲﾄ賞2位 三日市サッカースポーツ少年団

第 14 回（平成21年度）
◎参加チーム〔16チーム〕
・優　勝　　富山北F.C.ジュニア
・次　勝　　黒部中央サッカースポーツ少年団
・３　位　　アマレーラ黒部FC
・ﾌｧｲﾄ賞1位　TOMARI　F.C.
・ﾌｧｲﾄ賞2位　F.C.ひがしジュニア
・特別賞　黒部中央ﾛｰﾀﾘｰｸﾗﾌﾞ会長賞
　　宇奈月サッカースポーツ少年団

第 15 回（平成22年度）
◎参加チーム〔16チーム〕
・優　勝　　呉羽FCフォーラス
・次　勝　　滑川インパルス
・３　位　　大門少年サッカークラブ
・ﾌｧｲﾄ賞1位 TOHRI　SC
・ﾌｧｲﾄ賞2位 ﾌﾟﾘﾏﾍﾞｰﾗ入善ｻｯｶｰｽﾎﾟｰﾂ少年団
・特別賞　黒部中央ﾛｰﾀﾘｰｸﾗﾌﾞ会長賞
　　F.C.　TAIE

第 16 回（平成23年度）
◎参加チーム〔16チーム〕
・優　勝　　T.ボレアーレUOZU
・次　勝　　富山北F.C.ジュニア
・３　位　　黒部中央サッカースポーツ少年団
・ﾌｧｲﾄ賞1位　滑川インパルス
・ﾌｧｲﾄ賞2位　大門少年サッカークラブ
・特別賞　黒部中央ﾛｰﾀﾘｰｸﾗﾌﾞ会長賞
　　糸魚川ジュニアサッカークラブ

第 17 回（平成24年度）
◎参加チーム〔16チーム〕
・優　勝　　JKキッズなめりかわ
・次　勝　　FCひがし
・３　位　　黒部中央サッカースポーツ少年団
・ﾌｧｲﾄ賞1位 富山北F.C.ジュニア
・ﾌｧｲﾄ賞2位 ﾌﾟﾘﾏﾍﾞｰﾗ入善ｻｯｶｰｽﾎﾟｰﾂ少年団
・特別賞　黒部中央ﾛｰﾀﾘｰｸﾗﾌﾞ会長賞
　　三日市サッカースポーツ少年団

第 18 回（平成25年度）
◎参加チーム〔20チーム〕
・優　勝　　T.ボレアーレUOZU
・次　勝　　TOHRI　SC
・３　位　　JKキッズなめりかわ
・ﾌｧｲﾄ賞1位　小杉南少年フットボールクラブ
・ﾌｧｲﾄ賞2位　黒部中央サッカースポーツ少年団B
・特別賞　黒部中央ﾛｰﾀﾘｰｸﾗﾌﾞ会長賞
　　黒部中央サッカースポーツ少年団C

第 19 回（平成26年度）
◎参加チーム〔16チーム〕
・優　勝　　経田サッカースポーツ少年団
・次　勝　　ウインズ小杉サッカークラブ
・３　位　　TOHRI　SC
・ﾌｧｲﾄ賞1位 立山ベアーズ
・ﾌｧｲﾄ賞2位 宇奈月サッカースポーツ少年団
・特別賞　黒部中央ﾛｰﾀﾘｰｸﾗﾌﾞ会長賞
　　宇奈月サッカースポーツ少年団

第 20 回（平成27年度）
◎参加チーム〔16チーム〕
・優　勝　　FCひがし
・次　勝　　黒部中央・三日市U12
・３　位　　富山新庄FC
・ﾌｧｲﾄ賞1位　糸魚川ジュニアサッカークラブ
・ﾌｧｲﾄ賞2位　GRANZAS黒部FC
・特別賞　黒部中央ﾛｰﾀﾘｰｸﾗﾌﾞ会長賞
　　大門少年サッカークラブ

第 21 回（平成28年度）
◎参加チーム〔16チーム〕
・優　勝　　FCひがし
・次　勝　　JKキッズなめりかわ
・３　位　　FC　TONジュニアA
・ﾌｧｲﾄ賞1位 FC　RICE
・ﾌｧｲﾄ賞2位 大島サッカークラブ
・特別賞　黒部中央ﾛｰﾀﾘｰｸﾗﾌﾞ会長賞
　　FC　TONジュニアB

第 22 回（平成29年度）
◎参加チーム〔16チーム〕
・優　勝　　黒部中央サッカースポーツ少年団
・次　勝　　FCひがし
・３　位　　K.S.S.　UOZU
・ﾌｧｲﾄ賞1位　GRANZAS　FC
・ﾌｧｲﾄ賞2位　UOZU　FOOTBALL　CLUB　スペランザ
・特別賞　北日本新聞社賞
　　大門少年サッカークラブ

第 23 回（平成30年度）
◎参加チーム〔16チーム〕
・優　勝　　住吉ｻｯｶｰｽﾎﾟｰﾂ少年団
・次　勝　　小杉サッカークラブ
・３　位　　JKキッズなめりかわ
・ﾌｧｲﾄ賞1位 大門少年サッカークラブ
・ﾌｧｲﾄ賞2位 TOHRI　SC
・特別賞　北日本新聞社賞
　　ﾌﾞﾙｰｿｯｸｽ　ｼﾞｭﾆｱ　ｻｯｶｰｸﾗﾌﾞ

第 24 回（令和元年度）
◎参加チーム〔16チーム〕
＊台風にて中止

第 25 回（令和2年度）
◎参加チーム〔12チーム〕コロナ禍
・優　勝　　大久保少年サッカークラブ
・次　勝　　T.ボレアーレ UOZU
・３　位　　GRANZAS　FC
・ﾌｧｲﾄ賞1位 黒部中央ｻｯｶｰｽﾎﾟｰﾂ少年団U-12
・ﾌｧｲﾄ賞2位 UOZU　FOOTBALL　CLUBス ペランザ
・特別賞　北日本新聞社賞
　　黒部中央ｻｯｶｰｽﾎﾟｰﾂ少年団U-11

第 26 回（令和3年度）
＊コロナにて中止

第 27 回（令和4年度）
◎参加チーム〔20チーム〕コロナ禍
・優　勝
・次　勝
・３　位
・ﾌｧｲﾄ賞1位
・ﾌｧｲﾄ賞2位
・ﾌｧｲﾄ賞3位
・特別賞　北日本新聞社賞